CERTIFICATION
EN13236

PIRANHIUM

CERTIFIÉ OSA

by **Distridiam**

CARRELAGE / CÉRAMIQUE / BÉTON

OPTIMUM

À utiliser sur :
Disqueuse filaire ou batterie

Surfaçage / Carrelage
Céramique / Béton

★ ★ ★

Une sécurité sans équivalent
L'espacement réduit entre les segments permet une sécurité totale pour l'utilisateur même en cas d'appui très fort sur la machine

Grains plus fins et excellente concentration pour une meilleure qualité de ponçage

Hauteur 4 mm

Encoche réduite pour moins de vibrations et soubresauts du plateau

OPTIMUM	Ø	Alés.
PR000876	125	22,23
MC203890	230	22,23

Coupe à eau et à sec

Distridiam
Service commercial
+33 (0)1 75 433 777
contact@distridiam.fr

DISQUE
PIRANHIUM

SURFAÇAGE CARRELAGE / CÉRAMIQUE / BÉTON

★★★ **Rendement en ponçage très efficace**
À utiliser sur : disqueuse filaire ou batterie

OPTIMUM	Ø	Alés.
PR000876	125	22,23
MC203890	230	22,23

NOUVEAU

- Plateau Diamant Continu Ø 125/150
- Gamme OPTIMUM largeur 20mm
- Segments à forte concentration diamant pour ponçage optimum de Carrelage et de céramique.

Ce plateau est conçu par « segments à plat » afin de diminuer très sensiblement, les vibrations néfastes au squelette de la main, du bras et de l'épaule. L'efficacité de ponçage et le rendement sont sans comparaison sur l'application ponçage de carrelage et céramique.

Coupe à eau et à sec

Géométrie du centre acier	Alésage (en mm)	Code article	Forme	Largeur (en mm)	Type d'encoche	Couleur	Alésage	Dureté
125	**22,2**	**PR000876**	Continu	20	Rainure	Métal	Non	Moyenne
150	**22,2**	**MC203890**	Continu	20	Rainure	Métal	Non	Moyenne

Géométrie du centre acier	Alésage (en mm)	Code article	Hauteur totale (en mm)	Talon (en mm)	Epaisseur (en mm)	Longueur (en mm)	Quantité	Segment de protection
125	**22,2**	**PR000876**	4	N/A	2.8	125/0	1	Non
150	**22,2**	**MC203890**	4	N/A	2.8	150/0	1	Non

Géométrie du centre acier	Alésage (en mm)	Code article	Vitesse max. d'utilisation	Vitesse max. de rotation	Poids (en kg)	Origine	Buvard	Gravage
125	**22,2**	**PR000876**	80m/s	5100 t/	1.1	Israël	Non	Laser
150	**22,2**	**MC203890**	80m/s	5100 t/	1.1	Israël	Non	Laser

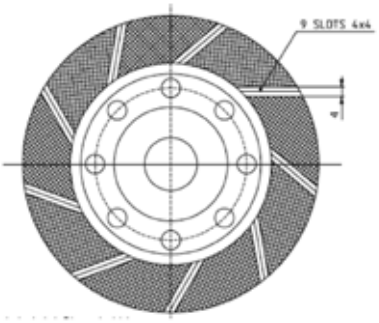

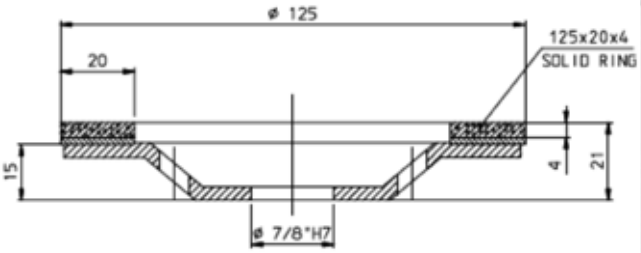

+33 (0)1 75 433 777
contact@distridiam.fr

330, route de Goderville
76430 SAINT-ROMAIN-DE-COLBOSC
www. distridiam.fr

Distridiam
Service commercial